Energieeffizienz

Flachdachfenster FDF neo und FDF neo plus

Datenblatt

Für erhöhte Anforderungen und Komfort im Verwaltungsbau und privaten Wohnbau, in öffentlichen Gebäuden sowie im Industriebau

Flachdachfenster FDF neo

Flachdachfenster FDF neo plus

Tageslicht- und Belichtungssysteme
Natürliche Be- und Entlüftungssysteme
Rauch- und Wärmeabzugssysteme
Service & Wartung
Gebäudeautomation

Anwendung

Die Tageslichtsysteme FDF neo und FDF neo plus mit Echtverglasung können wahlweise als starre oder als lüftbare Ausführung mit einem Linear- oder Kettenantrieb eingesetzt werden. Sie sind optimal zur täglichen Be- und Entlüftung oder als Rauchableitung z. B. für Treppenräume geeignet. Optional lässt sich das Fenster bequem per Funk öffnen und schließen. Zusätzlich sind variantenreiche Lösungen sowohl für den Neubau als auch für die energieoptimierende Sanierung durch Kombinierbarkeit mit den umfangreichen Kingspan ESSMANN Systemkomponenten, wie z. B. Dachausstieg oder Blendschutz, verfügbar.

Einsatzbereiche

- Büro- und Verwaltungsbau, Schulen, Kindergärten, Atrien, Wohnbau mit Flachdach bis zu einer Dachneigung von 0 bis max. 25°, empfohlen ab 5° Neigung
- Neubau, energetisch optimierte Sanierung und Reparatur

Material

- Thermisch getrenntes PVC-Profil (FDF neo) bzw. thermisch getrenntes Aluminiumprofil (FDF neo plus)
- Wärmeschutzverglasung
- EPDM-Dichtungen

Vorteile und Merkmale

- FDF-T als Adpater für runde Innenoptik verfügbar
- Reduzierung des CO_2-Ausstoßes durch hocheffiziente Gesamtkonstruktion
  - Niedrige U_t-Werte 1,1 W/(m²K) / 0,6 W/(m²K)
  - Knickfreier Isothermenverlauf durch wärmebrückenfreie Gesamtkonstruktion
  - Reduzierung des Stromverbrauchs durch hohe Lichttransmission
  - Mehrfach-Dichtsystem aus EPDM-Hohlkammerdichtungen
  - Luftdurchlässigkeit nach DIN EN 12207: Klasse 4
- Durchsturzsicher bis 300 mm Öffnungsweite nach DIN 18008-6
- Brandschutzklasse A1 nach EN 13501-1 (FDF neo plus)
- Flächenbündige Glaseinfassung mit integrierter Wetterfuge für ungehinderten Wasserablauf
- Erhöhte Luftschalldämmung bis zu 44 dB
- Kombinierbar mit Ab- und Durchsturzsicherungssystemen
- Erweiterbar mit verschiedenen Funktionen und Zubehör:
  - Elektrische Rauch- und Wärmeabzugsgeräte NRWG 24/48 V LK
  - Lüftungsfunktion: Linear- oder Kettenantriebe in 24 V, 230 V
  - Dachausstiege: EDA G (manuell) oder EDA M (elektrisch)
  - Außenliegender Rollladen
  - Innenliegender Blendschutz
- Schnelle und einfache Montage mit Systemrahmen SysRa
- Schnelle und einfache Sanierung von Fremdfabrikaten durch verschiedene Sanierungsaufstocksysteme

Flachdachfenster FDF mit Aufsetzkranz 50 cm und Linearantrieb

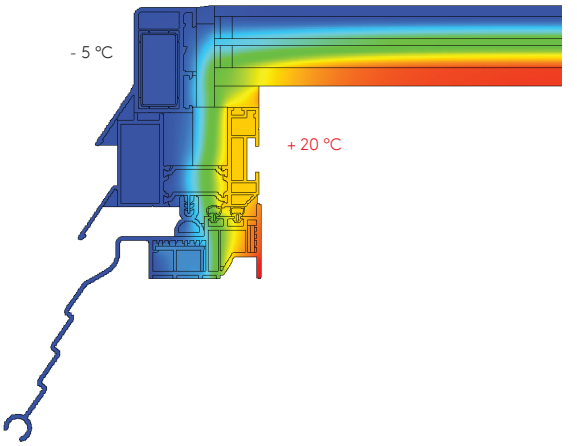

Isothermenverlauf Flachdachfenster neo mit 3-fach Wärmeschutzverglasung im Querschnitt

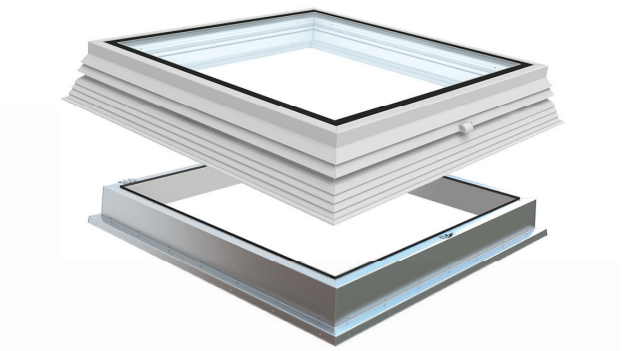

Flachdachfenster FDF mit Aufstocksystem ASM

* Herstellerangabe Verglasung

Anwendung

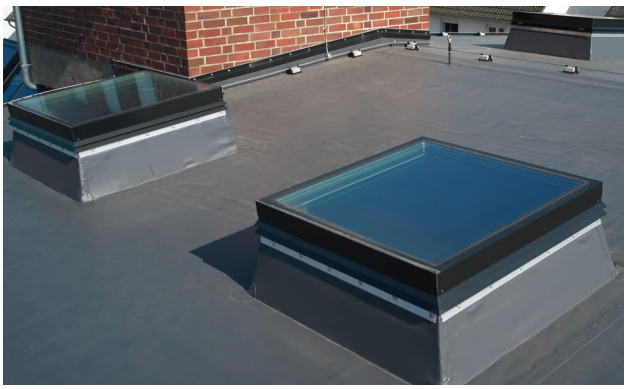

Flachdachfenster FDF neo plus mit thermisch getrenntem Aluminiumprofil RAL 9005 beschichtet und 3-fach Sonnenschutzverglasung

Flachdachfenster FDF neo plus mit thermisch getrenntem Aluminiumprofil und Kettenantrieb – Ansicht von unten

Flachdachfenster FDF mit Linearantrieb und Blendschutz – Ansicht von unten

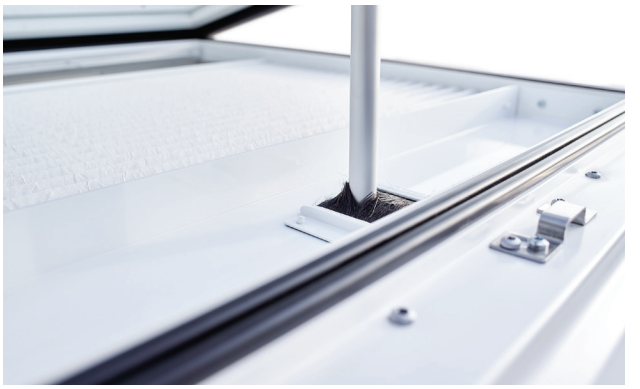

Flachdachfenster FDF mit Linearantrieb und Blendschutz geöffnet – Detailansicht

Flachdachfenster FDF neo mit AK ST-TG in vertikaler Ausführung und Dachausstieg mit Gasdruckfeder EDA-G

Flachdachfenster FDF neo mit AK ST-TG und Dachausstieg mit Linearantrieb EDA-M

Anwendung

Flachdachfenster FDF neo

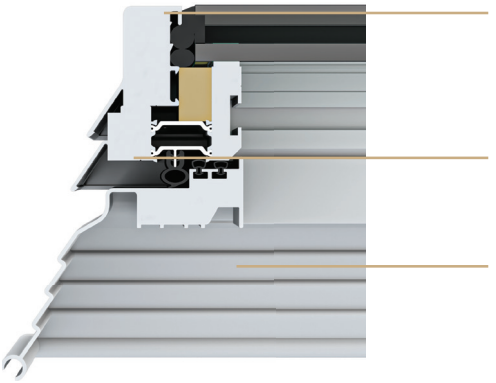

Flachdachfenster FDF neo plus

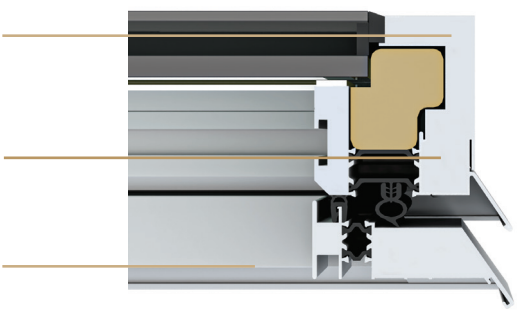

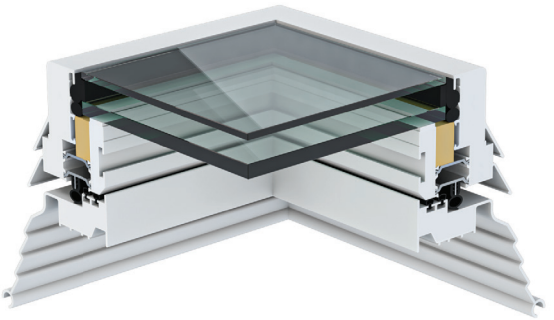

Flachdachfenster FDF neo mit 2-fach Wärmeschutzverglasung im Querschnitt

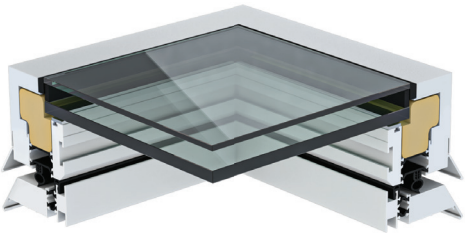

Flachdachfenster FDF neo plus mit 2-fach Wärmeschutzverglasung im Querschnitt

Kombinationen Neubau und Sanierung

	Basiskombination			Optionale Unterkonstruktionen				
	Flachdach-fenster FDF neo, FDF neo plus	System-rahmen SysRa	Montage-beipack für Systemrahmen SysRa	AK ST-TG 50 cm (5 Aus-führungen) [2]	GFK-Adapter-rahmen 6°	Aufstock-system ASM und ASK	Sanierungs-aufsetzkranz SAK [1]	Montage-beipacks für elektrische Antriebe
	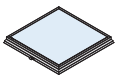			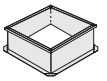	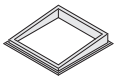	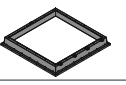	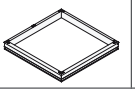	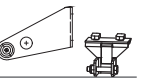
Flachdach ≤ 4° Neubau	•	•	•	•	•	–	•	s. separate Übersicht Montage-beipacks
Flachdach ≤ 4° Sanierung [1]	•	•	•	•	•	–	•	
Flachdach ≥ 5° Neubau	•	•	•	•	–	•	•	
Flachdach ≥ 5° Sanierung [2]	•	•	•	•	–	•	•	

[1] Auch für Fremdfabrikate einsetzbar
[2] Bei geringeren Anforderungen kann wahlweise der Aufsetzkranz aus PVC oder Stahl verwendet werden

Anwendung

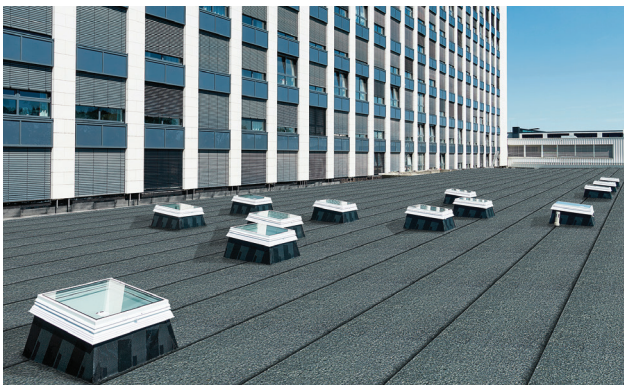

Flachdachfenster FDF mit thermisch getrenntem Stahl-Aufsetzkranz AK ST-TG – Ausführung Flex 6°

Flachdachfenster FDF mit thermisch getrenntem Stahl-Aufsetzkanz AK ST-TG Flex 6° – Lüftungsposition

Einbaubeispiel: Flachdachfenster FDF im Gründach

Einbaubeispiel: Flachdachfenster FDF im Bürogebäude – Ansicht von unten

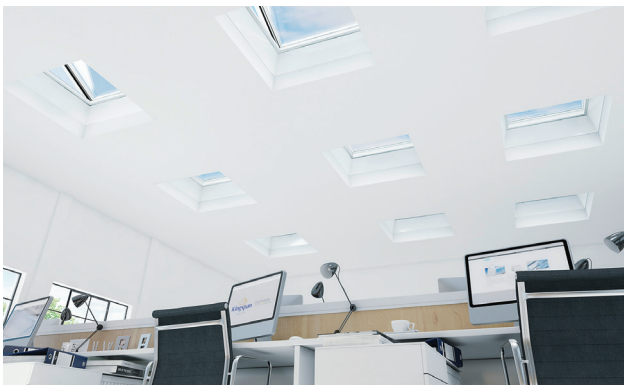

Einbaubeispiel: Flachdachfenster FDF im Bürogebäude – Ansicht von unten

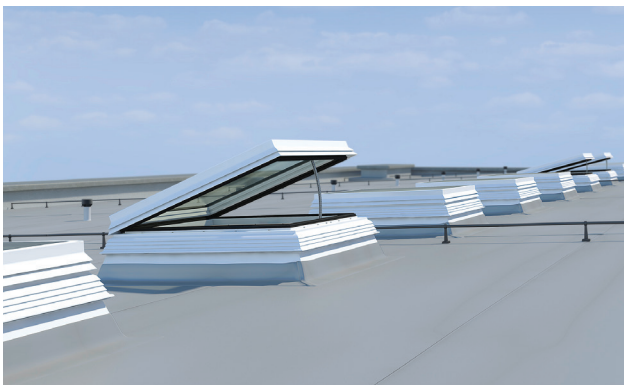

Einbaubeispiel: Flachdachfenster FDF in Kunststoffdachbahn

Technische Daten

Öffner-position	Liefer-größe L x B (cm)	Nennmaß AK ST-TG schräg L x B (cm)	vertikal L x B (cm)	vertikal 6° L x B (cm)	vertikal Flex [5] L x B (cm)	vertikal Flex 6° [5] L x B (cm)	Öffnungsmaß Aufsetzkranz Oberkante GFK-Adapter-rahmen 6° L x B (cm)	Aufstock-system ASM L x B (cm)	Licht-ein-fall-fläche [m²]	Linear-antrieb 300 und 500 mm 24 V 230 V	Ketten-antrieb 300 und 600 mm [6] 24 V	230 V	Dachausstieg EDA-G (Gas-druck-feder)	EDA-M (Linear-antrieb)	Blendschutz (innen) man-uell [1]	moto-risch [4]	Außen-rollladen Solar	24 V [7] [8] 230 V [7]	Adapter FDF-T
		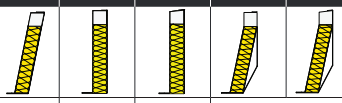					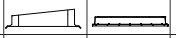						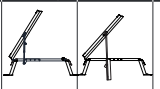		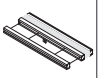		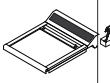		
▫	60 x 60	60 x 60	40 x 40	40 x 40	Maßklärung auf Anfrage		40 x 40	40 x 40	0,16	•	–	–	– [2]	–	•	–	•	•	
▭	60 x 90	60 x 90	40 x 70	40 x 70			40 x 70	40 x 70	0,28	•	–	–	• [2]	–	•	–	•	•	
▫	80 x 80	80 x 80	60 x 60	60 x 60			60 x 60	60 x 60	0,36	•	–	–	▫	–	•	–	•	•	
▫	90 x 90	90 x 90	70 x 70	70 x 70			70 x 70	70 x 70	0,49	•	–	–	▫	–	•	•	•	•	
▭	90 x 120	90 x 120	70 x 100	70 x 100			70 x 100	70 x 100	0,70	•	•	•	▭	▭	•	•	•	•	
▫	100 x 100	100 x 100	80 x 80	80 x 80			80 x 80	80 x 80	0,64	•	[3] •	[3] •	▫	▫	•	•	•	•	•
▭	100 x 150	100 x 150	80 x 130	80 x 130			80 x 130	80 x 130	1,04	•	•	•	–	▭	•	•	•	•	
▭	120 x 120	120 x 120	100 x 100	100 x 100			100 x 100	100 x 100	1,00	•	•	•	▫	▫	•	•	•	•	•
▭ ▫	120 x 240	120 x 240	100 x 220	100 x 220			–	100 x 220	2,20	• [10]	• [10]	•	–	–	–	–	• [9]	• [9]	
▫	150 x 150	150 x 150	130 x 130	130 x 130			130 x 130	130 x 130	1,69	•	•	•	–	–	•	•	•	•	•
▭ ▫	150 x 180	150 x 180	130 x 160	130 x 160			–	130 x 160	2,08	• [10]	• [10]	•	–	–	–	•	• [9]	• [9]	

[1] Bedienstange in 1.500 mm oder 2.500 mm erhältlich
[2] Entspricht nicht der DIN 18160-5
[3] Nur für Kettenantrieb 300 mm
[4] Inklusive Wandsender und Netzteil
[5] 44-150 cm, das Längen-Breiten-Verhältnis der Zwischengrößen des Aufsetzkranzmaßes entspricht dem Längen-Breiten-Verhältnis der Standardgrößen
[6] Bei dem Einsatz eines Insektenschutzgitters ist eine Verwendung des Kettenantriebes nicht möglich. In diesem Fall können Linearantriebe eingesetzt werden.
[7] Optional mit Funkfernbedienung erhältlich
[8] Optional verfügbar
[9] Als Tandem-Ausführung mit Mittelsteg
[10] Als Tandem-Ausführung

Verglasungsvarianten

Ausführungen FDF neo und FDF neo plus	Wärmeschutzverglasung **klar** 2-fach	Wärmeschutzverglasung **klar** 3-fach **	Wärmeschutzverglasung **opal** 2-fach	Wärmeschutzverglasung **opal** 3-fach **	Sonnenschutzverglasung **klar** neutral 70/37 2-fach	Sonnenschutzverglasung **klar** neutral 70/37 3-fach **
U_t-Wert *	1,1 W/(m²K)	0,6 W/(m²K)	1,1 W/(m²K)	0,6 W/(m²K)	1,1 W/(m²K)	0,6 W/(m²K)
Lichttransmission *	79 %	72 %	54 %	48 %	68 %	62 %
g-Wert *	58 %	49 %	54 %	47 %	36 %	33 %
Schalldämmmaß R_{wp} *	39 dB	44 dB	39 dB	44 dB	39 dB	44 dB
Brandverhalten nach DIN EN 13501-1 Flachdachfenster neo Flachdachfenster neo plus	 Isolierverglasung: A Profil: E Isolierverglasung: A Profil: A					

Flachdachfenster mit diesen Verglasungsvarianten bis 300 mm Öffnungsweite sind durchsturzsicher nach DIN 18008-6

* Herstellerangabe Verglasung
** Nicht erhältlich für Liefergrößen 120 x 240 und 150 x 180 cm

Anwendung

Außenrollladen für Sonnenschutz und Sichtschutz

- Effektive Verschattung und Sichtschutz von außen
- Hochwertige und stabile Lamellen aus Aluminium, RAL 9016 (Verkehrsweiß) beschichtet
- Ausführung für Netzanschluss 230 V (24 V Netzanschluss optional lieferbar)
- Ausführung mit integriertem Solarmodul inklusive Funkfernbedienung für eine kabellose Montage ohne externe Stromversorgung erhältlich
- Besonders einfache und schnelle Nachrüstung vorhandener Flachdachfenster mit Solarausführung

FDF-T als Adapter für runde Innenoptik

- Schnellere, einfachere Montage und Abdichtung als bei rundem Aufsetzkranz
- Verdeckt liegende Kabelführung in Kombination mit Kettenantrieb
- Optionaler Außen-Rollladen als Sicht- und Wärmeschutz integrierbar

Flachdachfensters FDF mit Außenrollladen und Funkfernbedienung

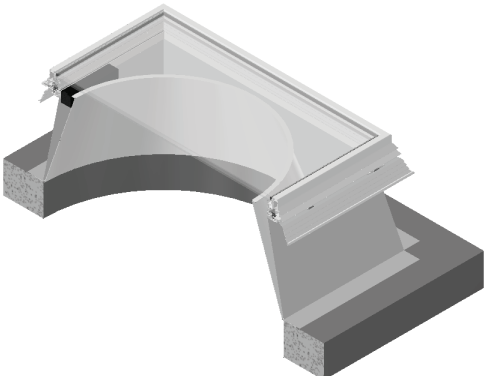

FDF-T im Querschnitt

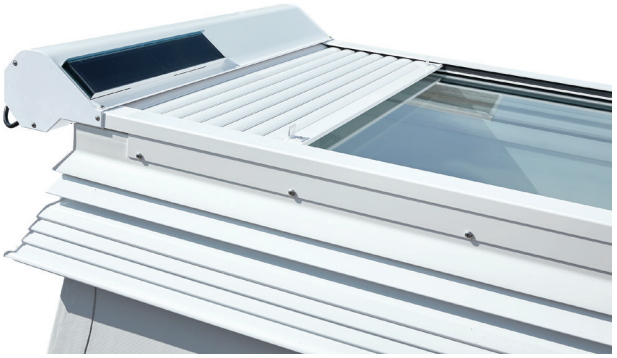

Flachdachfenster FDF mit solarbetriebenem Außenrollladensystem – Detailansicht

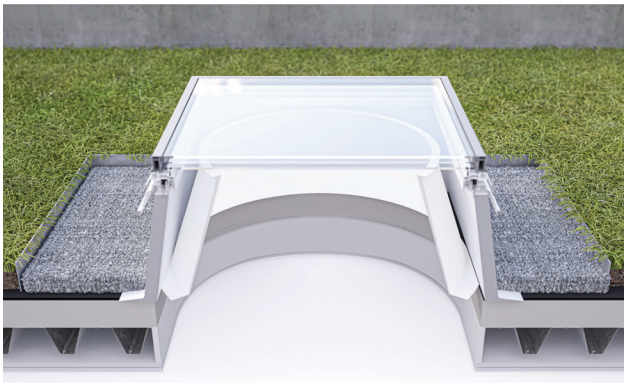

FDF-T kommt als Bindeglied zwischen einer runden Dachöffnung und dem quadratischen Flachdachfenster zum Einsatz.

Flachdachfenster FDF mit Außenrollladen und Kettenantrieb geöffnet – Ansicht von unten

FDF-T ermöglicht eine runde Innenansicht in Gebäuden mit quadratischen Flachdachfenstern und Aufsetzkränzen.

Kingspan Light + Air GmbH
Kingspan-Straße 2
32107 Bad Salzuflen
T: +49 (0) 5222 791 - 0
F: +49 (0) 5222 791 - 236
E: info@kingspanlightandair.de
www.kingspanlightandair.de

Version 01 | 05/2025; Art.-Nr. 11000690794
Technische Änderungen vorbehalten.
Abbildungen unverbindlich.

Für die aktuellsten Produktinformationen besuchen Sie bitte unsere Webseite:

KLA_Datenblatt_Flachdachfenster FDF neo und neo plus_DE_DE